Trituratore Muffin Monster™ 40K serie in linea

SULZER

Il trituratore per acque reflue Muffin Monster 40K è particolarmente indicato per triturare materiali solidi sia a secco che come frazione umida. Protegge pompe ed altre apparecchiature, sminuzzando anche i corpi solidi più duri. Il trituratore bi-albero, a bassa velocità e alta coppia torcente sminuzza facilmente i solidi più resistenti che solitamente causano problemi nel trattamento dei reflui.

Caratteristiche costruttive

- Tipologia di installazione flangiata, in linea alle condotte
- Diametri delle flange di collegamento da DN 300 a DN 500
- Coltelli in acciaio 4130 indurito (standard), diametro di 190 mm
- Corpo del trituratore in acciaio al carbonio
- Alberi in acciaio 4130 indurito, a sezione esagonale da 64 mm
- Tenute meccaniche in carburo di tungsteno che sopportano una pressione di esercizio massima con funzionamento a secco di 10.3 bar

Prestazioni

- Portata trattata fino a 1558 m^3/h

Applicazioni

- Impianti di depurazione per acque reflue
- Stazioni di pompaggio fognarie
- Scarichi commerciali, residenziali, che terminano nelle reti fognarie
- Applicazioni particolarmente gravose (es. scarichi ospedalieri, da aeroporti o penitenziari)

Unità Monster Renew

Invece di riparare il trituratore usurato, scegliete l'unità Monster Renew. Sulzer fornisce l'intera unità di triturazione per la sostituzione di quella usurata. L'operazione è semplice e veloce: si rimuovono il motore ed il riduttore dal corpo del trituratore e si sostituisce l'unità usurata con la nuova unità Monster Renew, reinstallando il tutto all'interno del copro principale. I vantaggi sono:

- Ridotti tempi di fermo macchina
- Intervento semplice e veloce
- Rinnovo di tutte le componenti
- Possibilità di aggiornare / adattare l'unità alle nuove esigenze
- Totale garanzia di fabbrica sulla unità Monster Renew

Gruppo motore Muffin Monster

- Versione standard con motore di 7.5 kW
- In opzione, versione antideflagrante e versione con motore sommergibile
- Riduttore di tipo cicloidale con rapporto di riduzione 35:1

Unità di controllo del Muffin Monster

- Garantisce il massimo grado di triturazione ed il minimo rischio di interruzione di funzionamento
- Realizzato e programmato per ogni specifica taglia di motore

Gamma coltelli per il Muffin Monster

Coltelli	Spessore	Materiale
11- denti	11 mm	Acciaio 4130 indurito

Materiali costruttivi del trituratore Muffin Monster

Componenti	Materiali standard
Corpo	Ductile iron
Coltelli	Acciaio 4130 indurito
Alberi	Acciaio 4130 indurito
Tenute Meccaniche	Carburo di tungsteno
Guarnizioni	Viton

Per assistenza nella selezione del trituratore Muffin Monster 40K, contattare Sulzer

Modello 40000 - Curve prestazionali

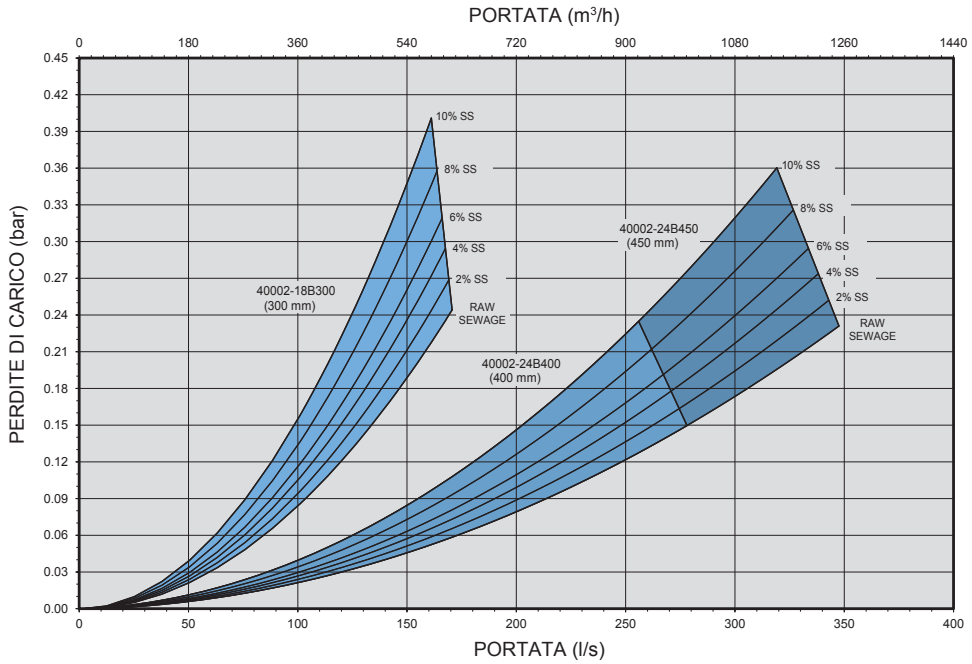

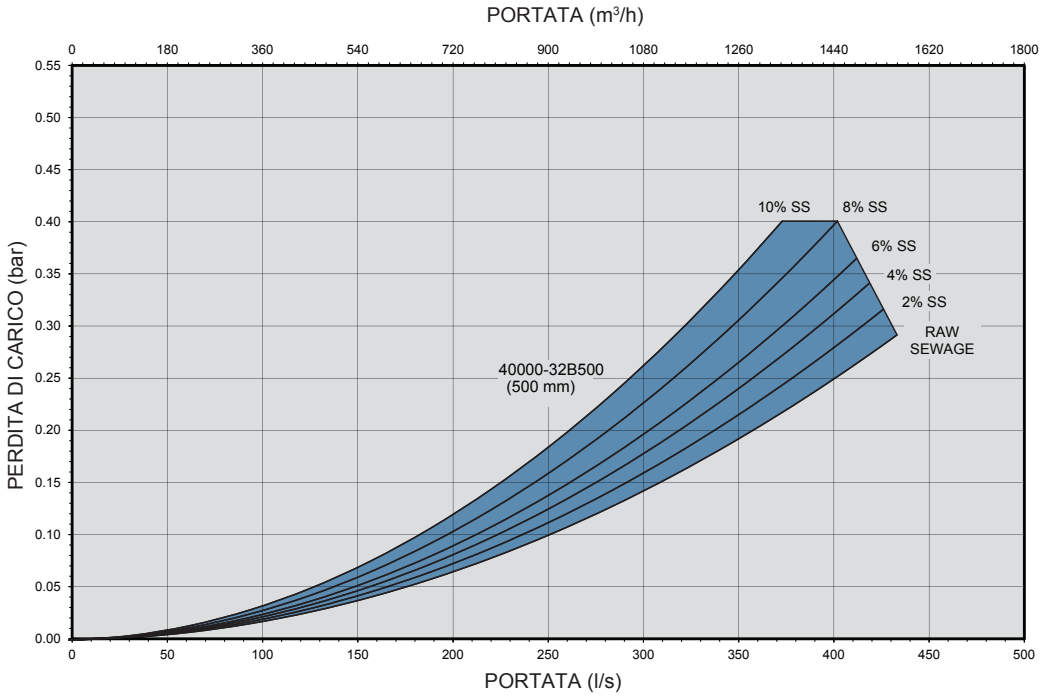

SS = solidi sospesi

Dimensioni (mm)

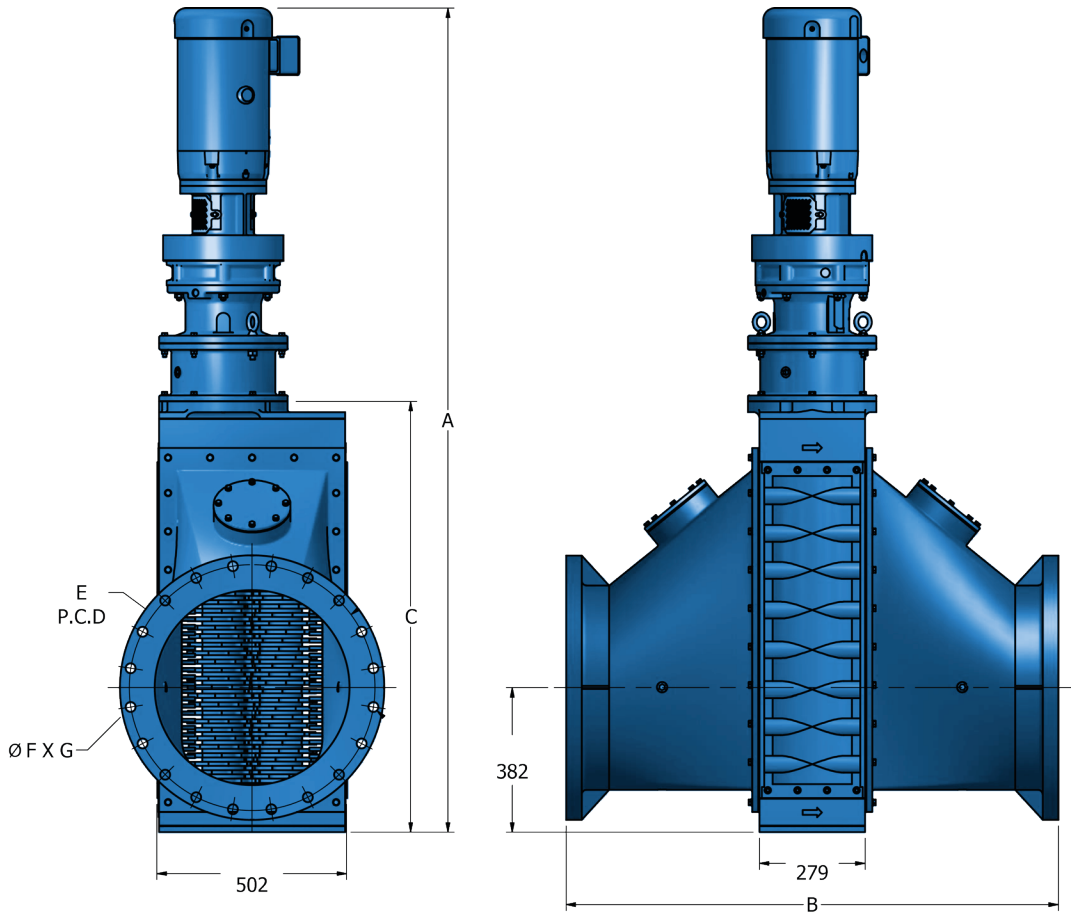

Modello in linea	Portata m³/h	Diametro mm	Perdite di carico bar	Dimensioni versione standard [1] mm				Dimensioni flange mm			Peso netto approssimato kg
				A (IP55)	A (IP68)	B	C	E	F	G	
40002-18B300	612	300	0.24	1704	1848	895	768	410	28 (M24)	12	690
40002-24B400	999	400	0.15	1882	2027	1099	946	525	31 (M27)	16	860
40002-24B450	1249	450	0.23	1882	2027	1200	946	585	28 (M24)	20	950
40002-32B500	1558	500	0.29	2080	2117	1301	1114	650	32 (M30)	20	1184

1. Le dimensioni dell'unità motore si basano sulla taglia dell'unità da 7.5 kW

Codifica del trituratore Muffin Monster 40K

Famiglia prodotto	Triturazione solidi nelle acque reflue	Q													
Famiglia trituratore	40K Muffin Monster		4												
Configurazione triturazione	Nuova unità con motore (specificato separatamente)			1											
	Unità Monster Renew			A											
	Unità Monster Renew con supporto motore			B											
Altezza del pacco coltelli and flange diameter	450 mm stack, 300 mm flange				L	5									
	600 mm stack, 400 mm flange				M	6									
	600 mm stack, 450 mm flange				M	7									
	800 mm stack, 500 mm flange				N	8									
Flange type	BS EN 1092, PN16						D								
Materiale coltelli	Acciaio 4130 indurito							1							
Coltelli	11- denti, 11 mm thick								F	4					
Materiale corpo e colore	Acciaio al carbonio / blu										S				
Tenute e materiale guarnizioni	Tenute per applicazioni gravose e guarnizioni in Viton											V			
Descrizione tamburo	Non applicabile												X	X	
Configurazione unità motore	Unica motorizzazione														S
Esempio:	40002-24B400 with 11- denti cutters	Q	4	1	M	6	D	1	F	4	S	V	X	X	S

Motorizzazioni Muffin Monster

Tipo e taglia	Voltaggio	Protezione	Codice modello motore
Motore da 7.5 kW	400V, 3-fasi, 50 Hz	IP55	QF1435B2R
Motore da 7.5 kW ATEX	400V, 3-fasi, 50 Hz	IP55 ATEX (Ex d IIC T4)	QF2435B2R
Motore sommergibile da 7.5 kW	400V, 3-fasi, 50 Hz	IP68 ATEX (Ex de IIB T4)	QF3435B1R

Quadro di commando del trituratore Muffin Monster

Taglia motore del trituratore	Codifica armadio del Quadro comando (IP65)	
	Acciaio verniciato	Acciaio inox
7.5 kW IP55	QN1P45XXX	QN1S45XXX
7.5 kW IP68	QN2P45XXX	QN2S45XXX

it (04.02.2019), Copyright © Sulzer Ltd 2019
Questa brochure è una presentazione generale. Non fornisce garanzia di alcun tipo. Contattateci per una descrizione delle garanzie offerte con i nostri prodotti. Le istruzioni per l'uso e la sicurezza verranno fornite separatamente. Tutte le informazioni presenti in questo documento sono soggette a modifiche senza